第28回JA共済杯UMK中学校バレーボール選抜大会男子組合せ
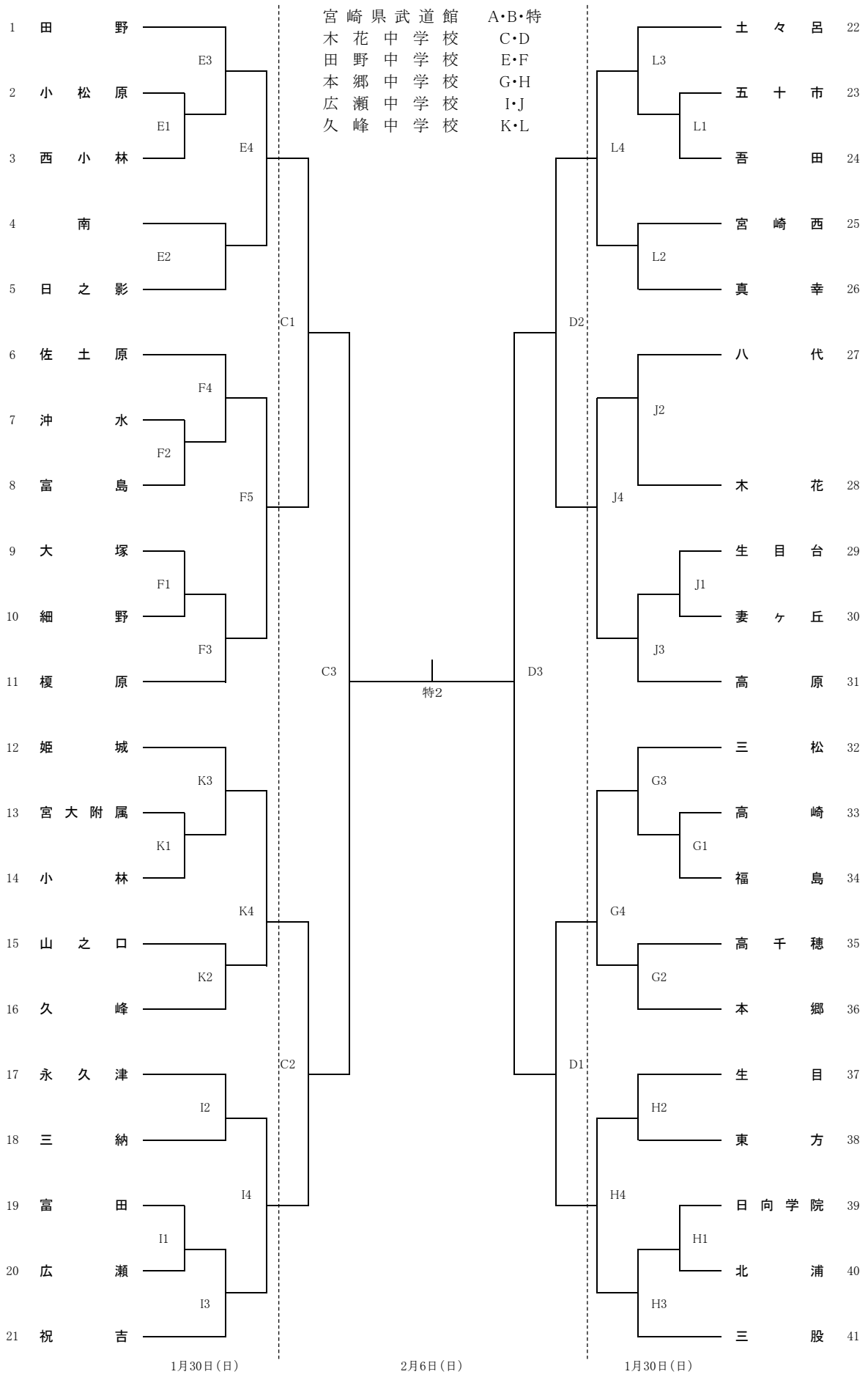
宮崎県武道館	A･B･特
木花中学校	C･D
田野中学校	E･F
本郷中学校	G･H
広瀬中学校	I･J
久峰中学校	K･L